SEPAHANTEK

گروه صنعتی سپاهان تِک

کاتالوگ محصولات آتش نشانی

www.sepahantek.ir

۰۹۱۳۰۰ ۲۷ ۱۲۱ مدیریت

۰۹۱۳ ۴۱۸ ۱۵۱۹ پشتیبانی

هوزریل برقی

Motorized Hose Reel

-نحوه جمع کردن شیلنگ: الکتروموتور

-ولتاژ کاری موتور: ۲۴ V DC

-توان موتور: ۶۰، ۹۰، ۱۲۰، ۱۴۰ وات

-نسبت گیربکس: ۵۰:۱ (دور خروجی ۳۶ rpm) و ۷۰:۱ (دور خروجی ۲۶ rpm)

-جنس لوله انتقال سیال: فولاد ضد زنگ ۳۰۴ یا ۳۱۶

-جنس پایه ها و بدنه: آلومینیوم ریخته گری

-اندازه رزوه وردی سیال: دنده " ۱ ¼

-اندازه رزوه خروجی سیال: دنده "۱

-طول شینگ قابل جمع شدن روی قرقره: ۴۰ متر شیلنگ "۱

-حداکثر فشار کاری ۴۰ bar

-قابلیت نصب بر روی سقف ونصب اریب دسته(مطابق جدول)

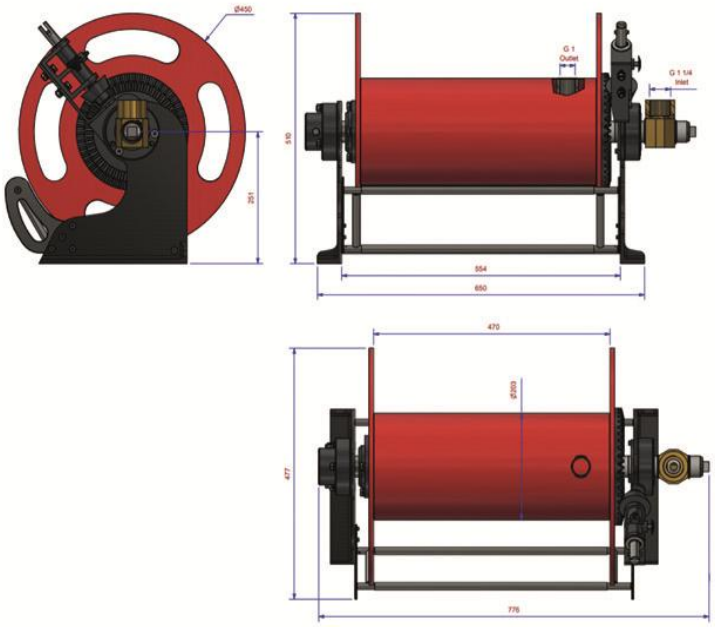

HT	06	G5	S4	R	H
Motorized Hose Reel	Motor Power	Gearbox Ratio	Stainless Steel Pipe	Stand Orientation	Handle Direction
	06→60 Watt 09→90 Watt 12→120Watt 14→140Watt	G5→50:1 G7→70:1	S4: SS 304 S6: SS 316	R: Revese Stand N: Normal Stand 	H: Horizental Handle D: Diagonal Handle

جدول سفارش کد هوزریل برقی

SEPAHANTEK

سپاهان تک

هوزریل دستی

Manual Hose Reel

–نحوه جمع کردن شیلنگ: چرخدنده مخروطی و اهرم دستی

–نسبت انتقال قدرت شیلنگ جمع کن: ۱۳:۳

–جنس لوله انتقال سیال: فولاد ضد زنگ ۳۰۴ یا ۳۱۶ (بر اساس سفارش)

–حداکثر فشار کاری bar ۴۰

–اندازه رزوه وردی سیال: دنده ۱ ¼ "

–اندازه رزوه خروجی سیال: دنده ۱ "

–طول شینگ قابل جمع شده روی قرقره: ۴۰ متر شینگ ۱ "

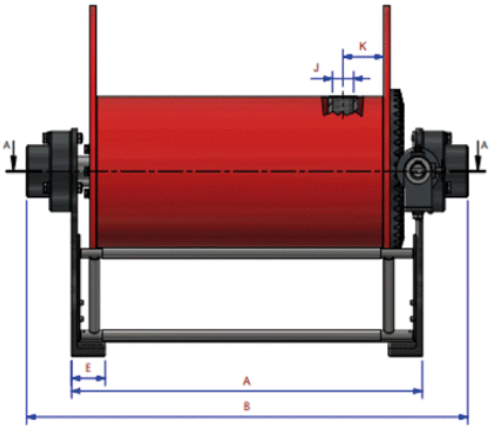

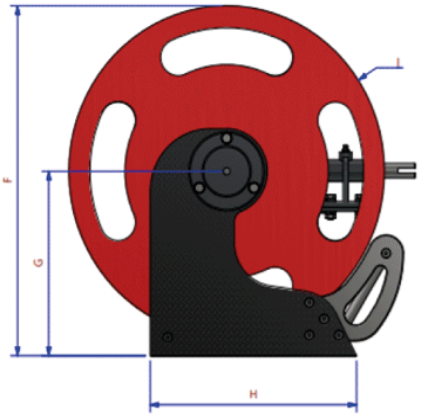

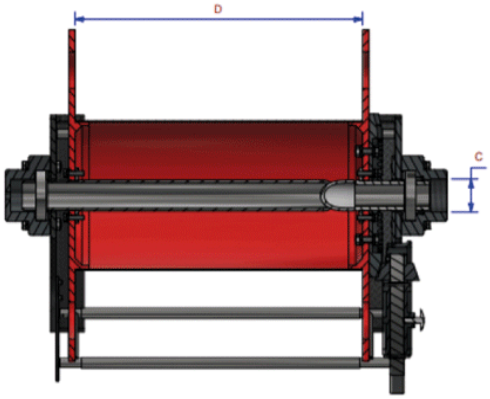

SEC. A-A
Sc. 3 : 10

TABLE					
Item	Small Manual	Motorized Medium	Special Manual Medium	Medium Manual	Large
A	400	570	500	440	
B	530	700	630	570	
C	1 1/4"	1 1/4"	1 1/4"	1 1/4"	
D	310	470	410	350	
E	48	48	48	48	
F	408	475	475	475	
G	218	250	250	250	
H	242	295	295	295	
I	380	450	450	450	
J	1"	1"	1"	1"	
K	58	58	58	58	

SEPAHANTEK

سپاهان تِک

هوزریل فشار قوی مه پاش

Water Mist

–دارای دو ورودی مجزا برای آب و پودر

–دارای دو خروجی مجزا برای آب و پودر

–نحوه جمع کردن شیلنگ: چرخدنده مخروطی و اهرم دستی

–نسبت انتقال قدرت شیلنگ جمع کن: ۱۳:۳

–جنس لوله انتقال سیال: فولاد ضد زنگ ۳۰۴ یا ۳۱۶ (بر اساس سفارش)

–حداکثر فشار کاری bar ۴۰

–اندازه رزوه وردی آب: دنده "۳/۸

–اندازه رزوه وردی پودر: دنده "۳/۸

–اندازه هر دو رزوه خروجی : دنده "۳/۸

–طول شینگ قابل جمع شدن روی قرقره: ۳۰ متر شیلنگ "۱/۲

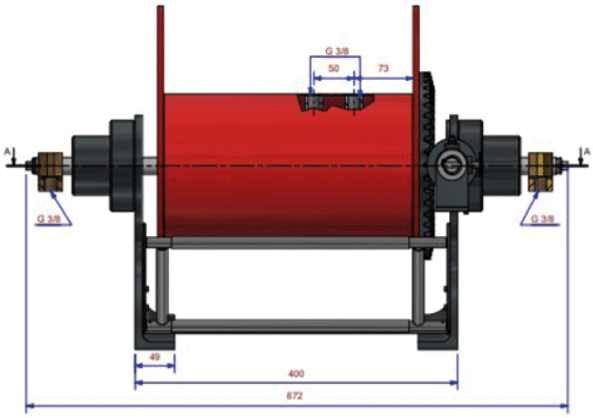

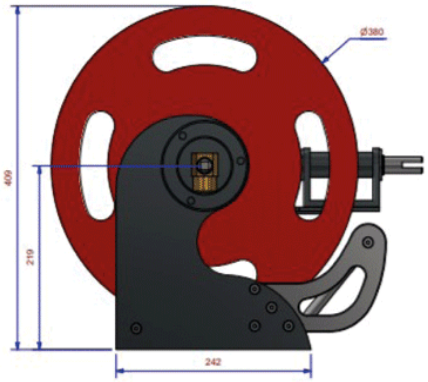

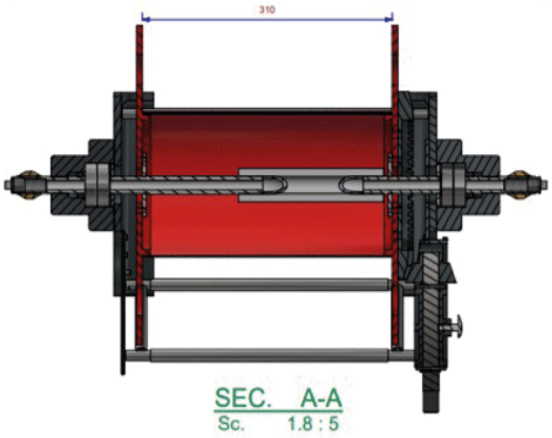

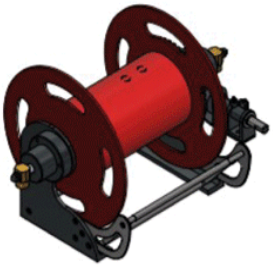

SEPAHANTEK

سپاهان تک

مانیتور آتش نشانی طرح رزنباور

کنترل: دستی

دبی آب ۱۵۰۰ تا ۳۰۰۰ لیتر بر دقیقه(بر اساس نیاز)

فشار کاری : ۱۲ بار

جنس بدنه: آلومینیوم

دارای دریچه دهانه کبوتری قابل تنظیم با دسته قفل شونده جهت جمع کردن آب در دهانه خروجی

زاویه چرخش برد(عمودی): -۱۵ تا ۷۵ درجه

زاویه چرخش سمت(افقی): ۳۶۰درجه

برد پاشش آب: حدود ۳۵متر با زاویه ۴۵ درجه نسبت به افق

قطر دهانه خروجی: ۹۸ میلیمتر

قطر داخلی فلنچ ورودی: ۸۴.۶میلیمتر

دارای لوله مکش هوا جهت عملیات با فوم

محدوده زاویه حرکت مانیتور

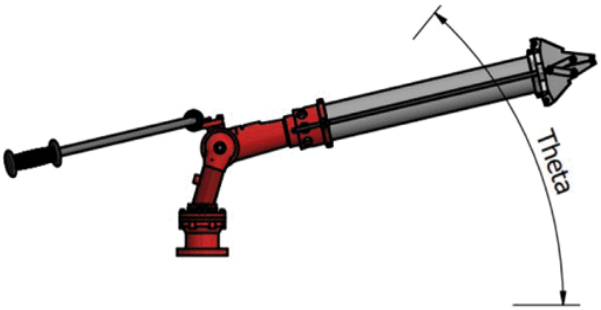

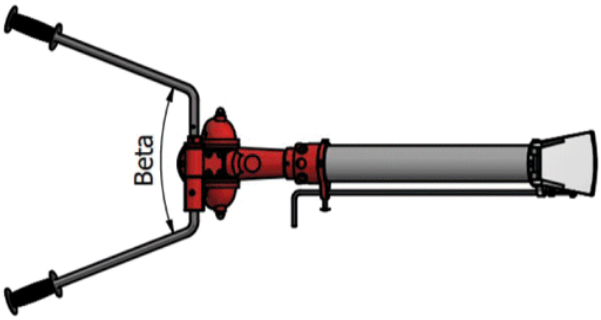

SEPAHANTEK

سپاهان تک

مانیتور آتش نشانی طرح رزنباور

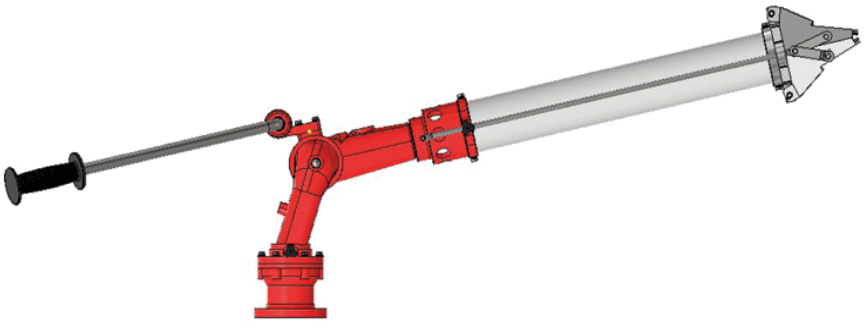

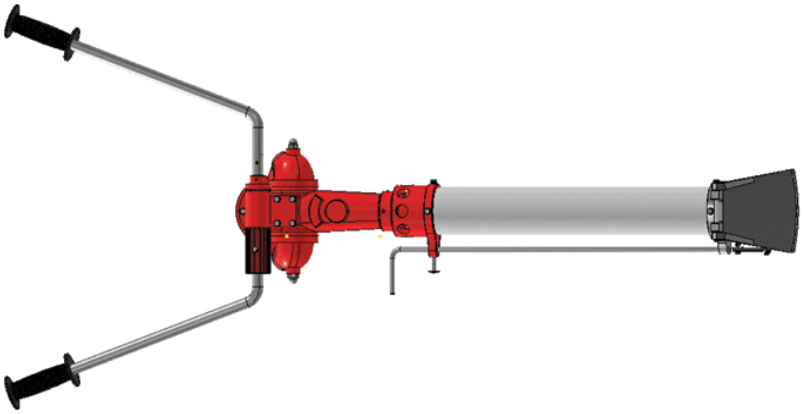

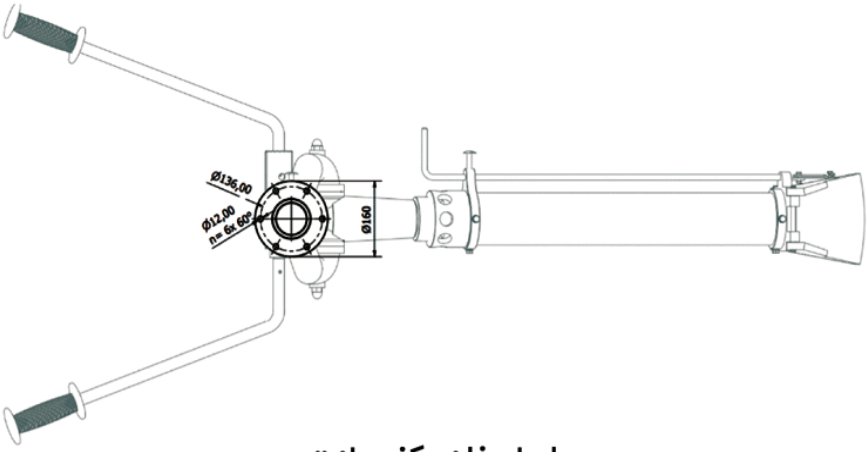

ابعاد فلنج کف مانیتور

SEPAHANTEK

سپاهان تِک

پایه حفاظ سقفی Roof Guard Stand

-جنس: آلومینیوم

-پوشش: رنگ الکترواستاتیک

-رنگ: مشکی چرمی

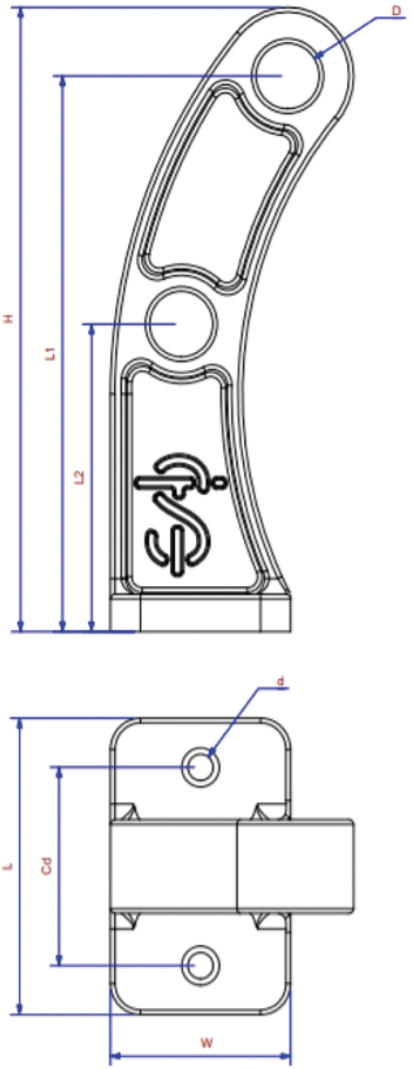

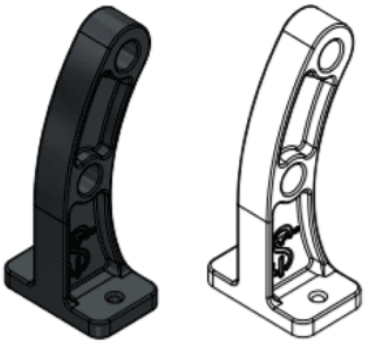

Roof Guard Stand								
Size	H	L	W	D	d	Cd	L1	L2
Long 200	200	95	60	8.5	23	63.5	79.5	98.5
Medium 150	150	89	60	8.5	23	63.5	61.5	66.5
Short 120	120	65	57	8.5	23	46	98	-

All dimensions in milimeter

SEPAHANTEK

سپاهان تک

پایه کپسول

-پایه کپسول ۵ کیلوگرمی CO_2

-پایه کپسول ۶ کیلوگرمی پودر

-پایه کپسول ۱۲ کیلوگری پودر

-پایه کپسول ۹ لیتری فوم

-جنس: آلومینیوم

-پوشش: رنگ الکترواستاتیک

-رنگ: قرمز چرمی

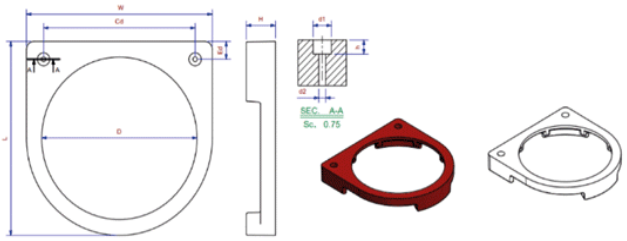

Lower fire Extinguisher Capsule Stand

Size	L	W	H	D	d1	d2	h	Cd	Ed
5 kg Co2	187	187	39	145	16.3	6	12	154	16
6 kg Powder	197	197	39	155	16.3	6	12	163	18
12 kg Powder	237	237	39	195	16.3	6	12	200	18
9 Lit Foam	247	247	39	205	16.3	6	12	200	23

All Dimensions are in milimeters

پایه کپسول (کفه پائینی)

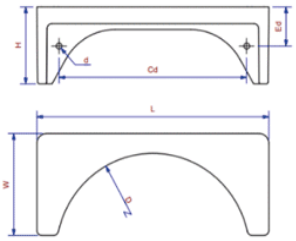

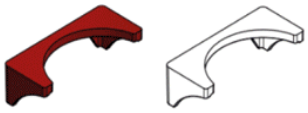

Lower Fire Extinguisher Capsule Stand

Size	L	W	H	D	d	Cd	Ed
5 kg Co2	187	90	69	145	6	138	34
6 kg Powder	197	95	79	155	6	140	34
12 kg Powder	237	104	79	195	6	7	40
9 Lit Foam	247	104	79	205	6	200	40

All Dimensions are in milimeters

پایه کپسول (کفه بالائی)

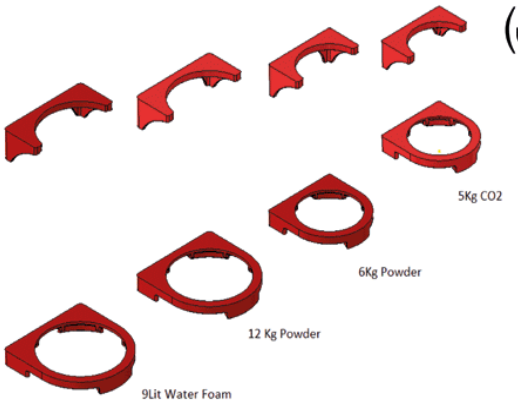

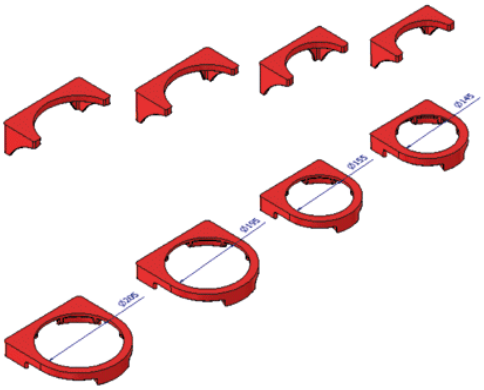

SEPAHANTEK

سپاهان تک

دریچه مخزن آتش نشانی Manhole

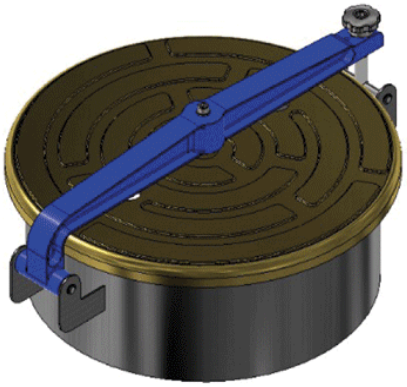

-جنس: آلومینیوم و استیل ۳۰۴

-جنس پیچ و مهره : استیل ۳۰۴

-جنس فنر: استیل فنر

-قطر دهانه مخزن: ۵۰ cm

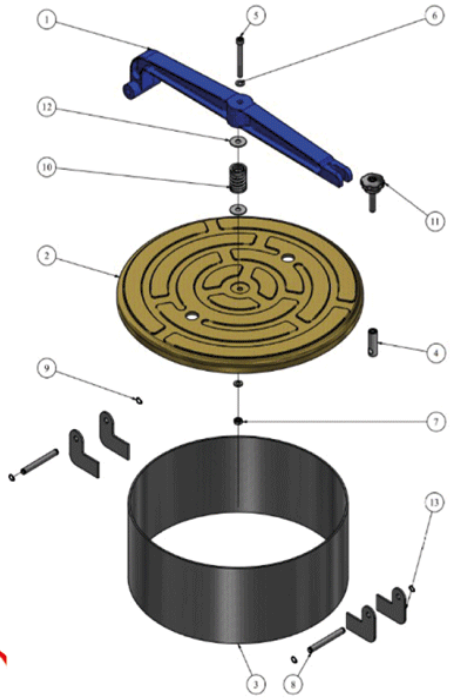

PARTS LIST			
ITEM	QTY	PART NUMBER	MATERIAL
1	1	Lever(T1)	Aluminum Casting
2	1	Cup(T1)	Aluminum Casting
3	1	Tank Throat(T1)	-
4	1	Screw Stand (T2)	Stainless Steel 304
5	1	DIN 912 - M10 x 90	Stainless Steel 304
6	2	DIN 125 - A 10.5	Stainless Steel 304
7	1	DIN 555-5 - M10	Stainless Steel 304
8	2	Hing Pin 12(T2)	Stainless Steel 304
9	4	DIN 471 - 12x1	Stainless Steel 304
10	1	Compress Spring1	Spring Stainless Steel
11	1	Thumbscrew Assy	AL+SS304
12	2	Washer for Spring	Stainless Steel 304
13	4	Hing Stand (T2)	Stainless Steel 304

تذکر: قطعه شماره ۳ جزء محصول نبوده و بایستی توسط خریدار ساخته و روی بدنه خودرو جوشکاری شود.

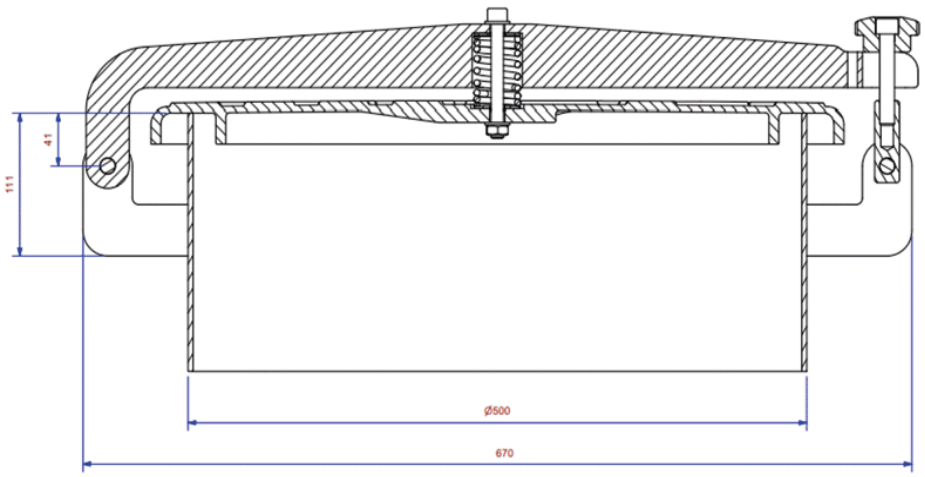

SEPAHANTEK

سپاهان تک

دریچه هیدرانت

-جنس: آلومینیوم

-پوشش: رنگ الکترواستاتیک

-رنگ: مشکی چرمی

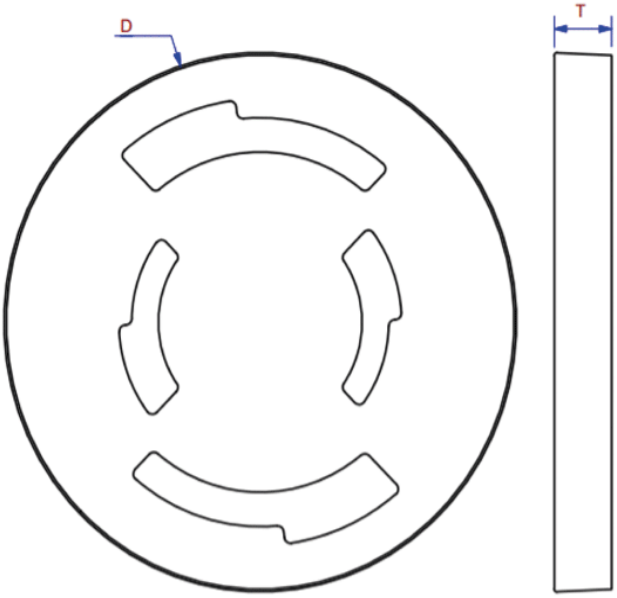

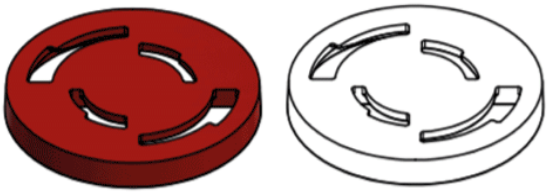

Hydrant Door		
Size	D	T
1 1/2 in 2 1/2 in	125	14
4 in	177	18.5

All Dimensions are in millimeter unless otherwise stated.

SEPAHANTEK

سپاهان تک

دمپر خودرویی

جنس بدنه مخروطی: فولادی یا چدنی

پوشش: رنگ اپوکسی مشکی

ابعاد مطابق جدول ۱

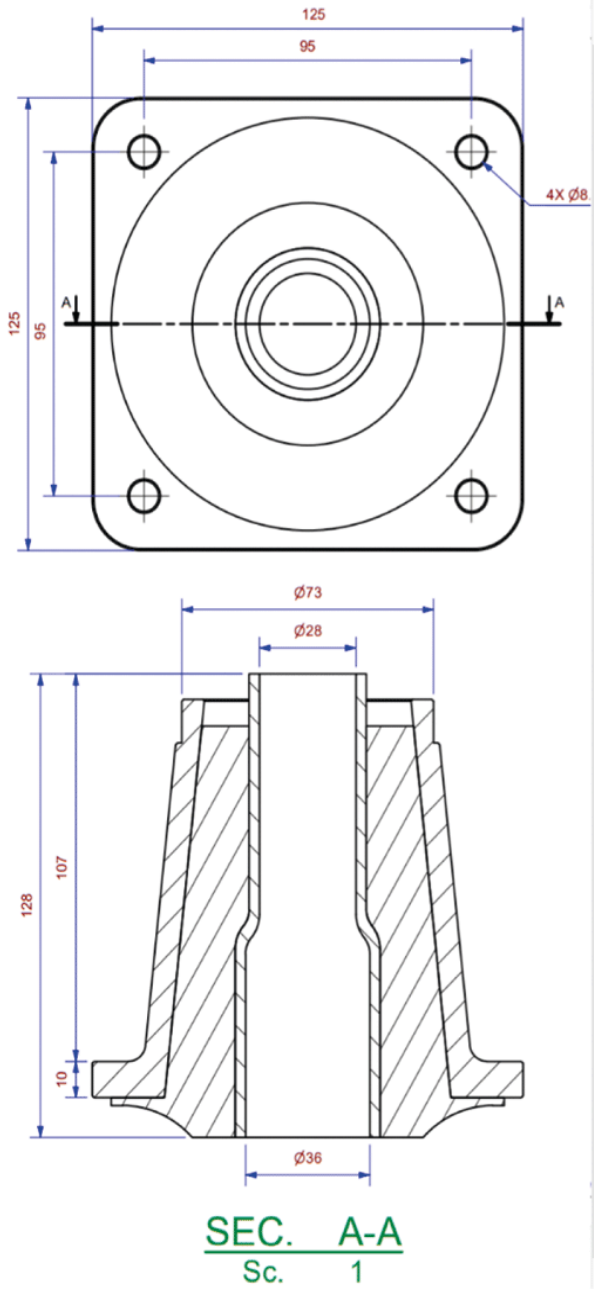

SEPAHANTEK

سپاهان تک

واشر دمپر خودرویی

-جنس St ۳۷

-پوشش: گالوانیزه

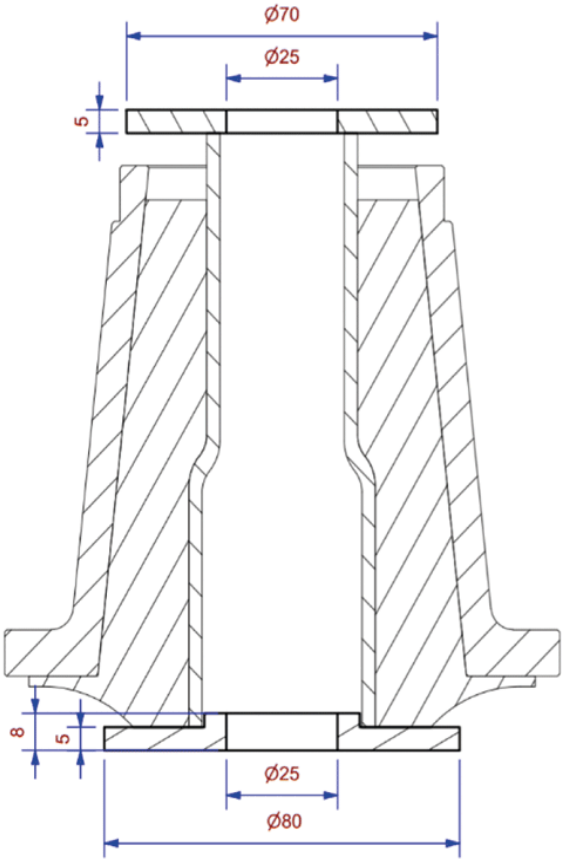

SEPAHANTEK

سپاهان تک